LO SCALDACQUA ISTANTANEO A CAMERA STAGNA

/ A ICONE
Segnalano il funzionamento: standard o ad alta efficienza.

/ B TEMPERATURA

/ C FUNZIONE ECO
Riduce la potenza massima per ottimizzare emissioni e consumi.

/ D ACCENSIONE

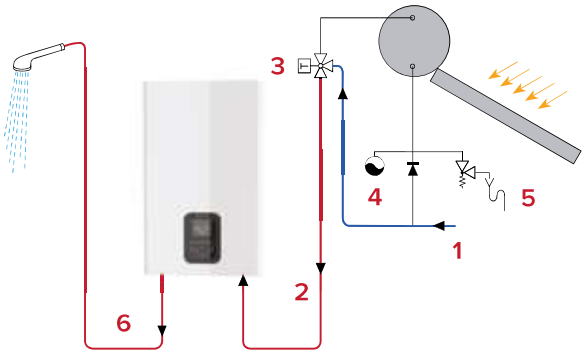

1 Acqua fredda
2 Acqua preriscaldata
3 Valvola termostatica
4 Vaso di espansione
5 Valvola di scarico
6 Acqua calda

NEXT EVO X NEW

ULTRASOTTILE · ALTA EFFICIENZA · LED DISPLAY · CONTROLLO ELETTRONICO · INTEGRAZIONE SOLARE

/ Basso NOx: conforme a ErP 26/09/2018

/ Ultra compatto: solo 16,5 cm di profondità

/ Controllo della temperatura tramite sonde NTC all'ingresso e all'uscita dello scambiatore
/ Accensione elettronica a ionizzazione di fiamma con risparmio di gas fino al 25% rispetto alle vecchie generazioni

/ Funzionamento con pressione acqua 0,2 bar
/ Funzionamento anche con minime portate di acqua fino a 2,5 l/min

/ Integrabile con sistemi solari termici
/ Protezione elettrica IPX4D
/ Installazione interna

CLASSE ENERGETICA

A

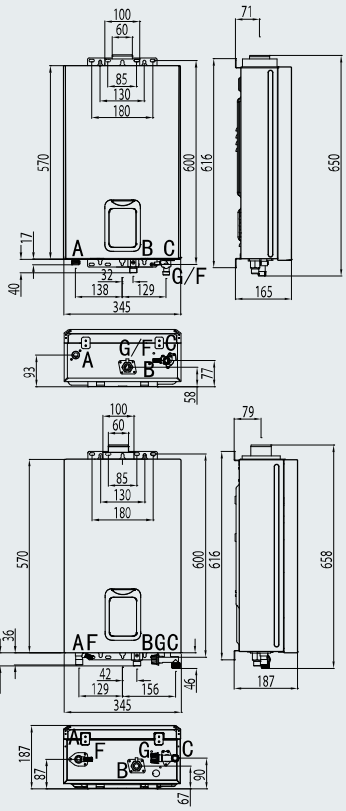

A. Uscita acqua calda sanitaria 1/2"
B. Ingresso Gas 1/2"
C. Ingresso acqua fredda 1/2"
F. Scarico valvola di sicurezza
G. Filtro entrata acqua fredda

Descrizione	N° pezzi per pallet
NEXT EVO X SFT 11	48
NEXT EVO X SFT 16	40

DATI TECNICI		11	16
Categoria gas		II2H3B/P	II2H3B/P
Tipo		C13-C33	C13-C33
Emissioni NOx	mg/kWh	45	47
Potenza termica nominale	kW	22	31
Potenza termica minima	kW	7	8,5
Campo di modulazione		1:3	1:3
Portata termica nominale	kW	19,5	26
Portata termica minima	kW	6,3	7,4
Pressione massima nominale	bar	10	10
Pressione minima di funzionamento	bar	0,1	0,1
Portata minima di funzionamento	l/min	3,2	3,2
Portata con salto termico (Δt) 25 °C	l/min	11	16
Tensione di alimentazione (Freq. 50 HZ)	V	230	230
Potenza massima assorbita	W	33	44
Potenza sonora	dB(A)	58	63
Tipo di protezione	IP	X4	X4
Peso	kg	13	15
Lunghezza max scarico fumi coassiale Ø 60/100 NG/GPL	m	8	8
Lunghezza max scarico fumi sdoppiato Ø 80/80 NG/GPL	m	8+8	8+8

NEXT EVO X		11 EU	16 EU
ErP	Classe energetica	A	A
	Profilo di prelievo	M	XL
Modello NG		3632431	3632433
Modello GPL		3632432	3632434
PREZZI IN EURO		750,00	850,00

DISPONIBILE DA GENNAIO 2019